Sistema Railway per ante scorrevoli sospese in legno, pannelli non incluse, chiusura soft, 80 kg, alluminio anodizzato.

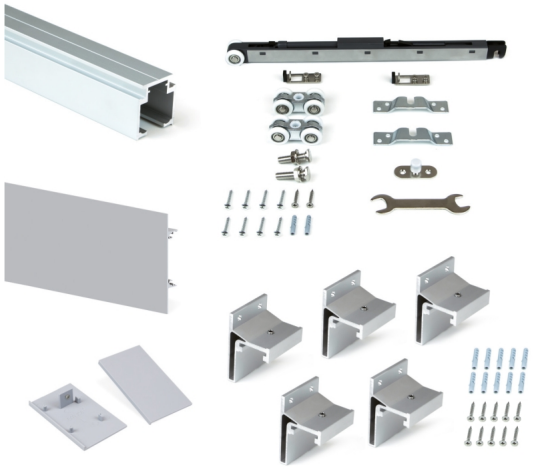

Emuca Sistema Railway per ante scorrevoli sospese in legno con chiusura soft., 80, Anodizzato opaco, Alluminio

Sistema per porte scorrevoli sospese in legnoideali per separare gli ambienti delle tue stanze. Il sistema è costituito da un binario superio

Valutazione: Nessuna valutazione
Prezzo
Prezzo base, tasse incluse126,60 €

Prezzo con sconto88,20 €

Prezzo di vendita107,61 €

Prezzo di vendita, tasse escluse107,19 €

Sconto-18,99 €

Ammontare IVA19,40 €

Di solito spedito in 3-5 giorni

Fai una domanda su questo prodotto

ProduttoreEmuca

Descrizione

Sistema per porte scorrevoli sospese in legnoideali per separare gli ambienti delle tue stanze. Il sistema è costituito da **un binario superiore, una serie di carrelli con chiusura soft, un profilo di copertura frontale, coperture laterali in plastica e 5 ancoraggi a parete**. **I pannelli non sono incluse.**

Il binario superiore attraverso il quale scorrono i carrelli delle porte e il coperchio anteriore per nascondere il sistema **sono realizzati in alluminio anodizzato e forniti entro 2 metri.**

I kit dei carrelli sono composti da ruote con cuscinetti a sfere, con una **regolazione in altezza di 10 mm e con un sistema di bloccaggio** affinché l'anta non si sganci. Inoltre, hanno una guida nella parte inferiore con una ruota girevole e si installano in maniera semplice poiché **non richiedono lavorazioni meccanica previa** per l'installazione nel carello. Includono un **dispositivo di chiusura soft bidirezionale** che agisce sia in apertura che in chiusura ed è valido per porte **tra 40 e 80 kg**.

5 ancoraggi a parete sono incorporati nel kit per i casi in cui non è possibile un fissaggio sul soffitto e la cui massima separazione tra loro non deve superare i 500 mm, insieme a coperture decorative per nascondere gli accessori di ferramenta.

Contenuto:
1 binario superiore di 2000 mm, una copertina frontale di 2000 mm, 1 set di carrelli con soft, 5 ancoraggi a parete, 1 set di coperture laterali.

Dimensioni: 8x20x240

Peso: 10,89 Kg

Formato: 1 Set

Taglia: 80 Kg

Colore: Anodizzato opaco

Materiale: Alluminio

ISTRUZIONI PER IL MONTAGGIO

Recensioni

Nessuna recensione disponibile per questo prodotto.