Guida per Spinatura Eco Toolstream

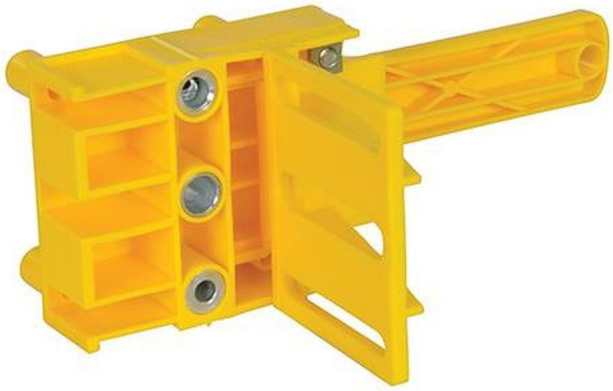

Guida per spinatura per produrre giunzioni a E, L e T; Per spine da 6, 8 e 10 mm fino a 30 mm di spessore; Fora entrambe le parti della giunzione simultaneamente per risultati perfetti; Adatto per l'utilizzo con trapano manuale ed elettrico.

Valutazione: Nessuna valutazione
Prezzo
Prezzo base, tasse incluse10,20 €

Prezzo con sconto8,36 €

Prezzo di vendita10,20 €

Prezzo di vendita, tasse escluse8,36 €

Sconto

Ammontare IVA1,84 €

Di solito spedito in 2-3 giorni

Fai una domanda su questo prodotto

Descrizione

Guida per spinatura

Per produrre giunzioni a E, L e T
Per spine da 6, 8 e 10 mm fino a 30 mm di spessore
Fora entrambe le parti della giunzione simultaneamente per risultati perfetti
Adatto per l'utilizzo con trapano manuale ed elettrico

Scheda Tecnica

Recensioni

Nessuna recensione disponibile per questo prodotto.